WOLF
GASBRENNWERTGERÄTE
COMFORTLINE

CGB-2-38/55

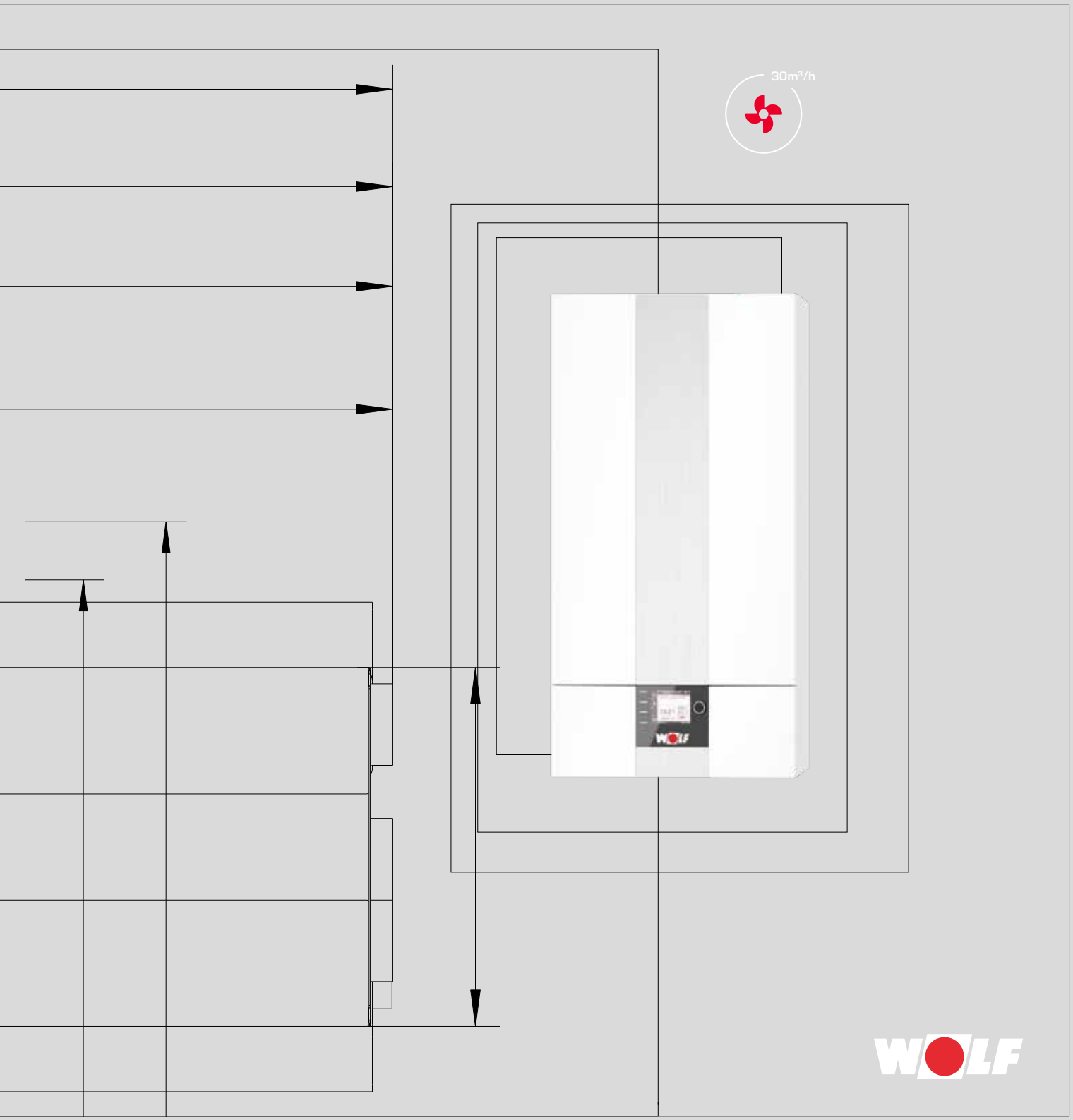

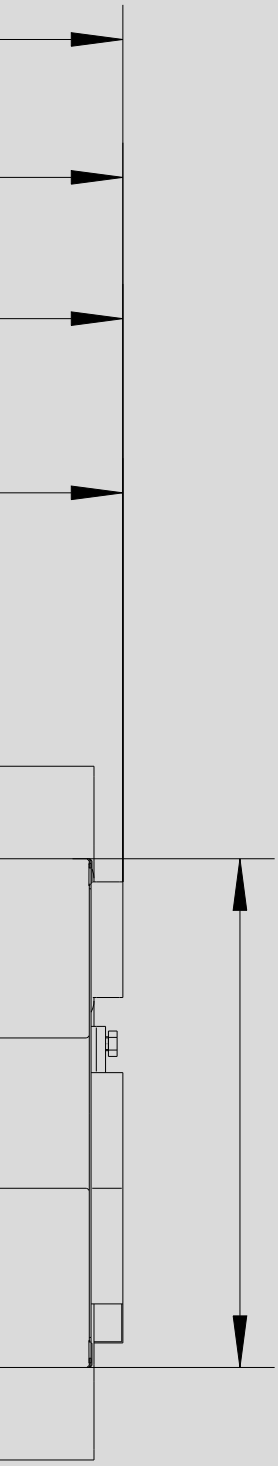

DAS UMFASSENDE GERÄTESORTIMENT

des Systemanbieters WOLF bietet bei Gewerbe- und Industriebau,
bei Neubau sowie bei Sanierung/Modernisierung die ideale Lösung.
Das WOLF Regelungsprogramm erfüllt jeden Wunsch in Bezug auf Heizkomfort.
Die Produkte sind einfach zu bedienen und arbeiten energiesparend und zuverlässig.
Solarthermieanlagen lassen sich in kürzester Zeit auch in vorhandene
Anlagen integrieren.

WOLF Produkte sind problemlos und schnell montiert und gewartet.

GASBRENNWERTGERÄTE COMFORTLINE	04-05
TECHNISCHE DATEN	06-08
GRUNDREGELUNG	09
REGELUNGSZUBEHÖR	10-12
LUFT-/ABGASFÜHRUNG	13-14
ZUBEHÖR	15-17

Gasbrennwertgeräte, Brennkammer geschlossen,
für raumluftabhängigen und -unabhängigen Betrieb

Hocheffizienter robotergeschweißter V4A-Rippenrohr-Wärmetauscher mit
7-facher Oberfläche im Vergleich zu
Glattrohr-Wärmetauschern

Modulationsbereich
von 15-100 %

Extrem robuste und langlebige Konstruktion

Serienmäßig inklusive
modulierender Hocheffizienzpumpe,
Durchflusssensor, Abgasrückstromklappe und
Sicherheitsventil-Anschluss

Intelligente Pumpenspreizungsregelung
für optimale Brennwertnutzung

Zyklon-Einströmung
für besonders saubere und stabile Verbrennung

Kein Überströmventil,
keine Rücklauftemperaturanhebung
- für maximalen Brennwertnutzen

Einfacher Austausch von Bestandsgeräten:
Durchdachtes Zubehörkonzept und
kompatible Hydraulikanschlüsse mit
Vorgängermodellen

Wartung
ohne Heizwasser
abzulassen

Smarthomefähig
mittels integrierbarem WOLF Link home

Produktübergreifendes WOLF Regelungssystem
WRS-2: BM-2 mit Inbetriebnahme-Assistent

15 VORTEILE DER WOLF GASBRENNWERTGERÄTE 38 BIS 55 KW

CGB-2-38/55

5-fach kaskadierbar

Voll hybridfähig
mit WOLF Wärmepumpen

Platzsparende Bauweise:
Zugänglichkeit vollständig von vorne dank abnehmbarem Gehäusedeckel, dadurch minimale Mindestseitenabstände

SMARTSET

MADE IN GERMANY BY WOLF

HYBRID

CGB-2-38 / 55

GASBRENNWERTTHERME FÜR HEIZEN

MODULATIONSBEREICH

bei Vorlauf / Rücklauf, 50 / 30°C

CGB-2-38	von 6,3 bis 38 kW
CGB-2-55	von 9,2 bis 55 kW

MÖGLICHE LEISTUNGS-REDUZIERUNGEN

bei Vorlauf / Rücklauf, 50 / 30°C

CGB-2-38	HG03/HG04	90%	34,9 kW
CGB-2-55	HG03/HG04	88%	49,9 kW

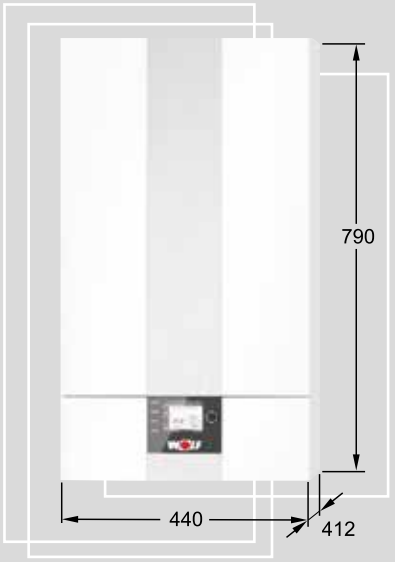

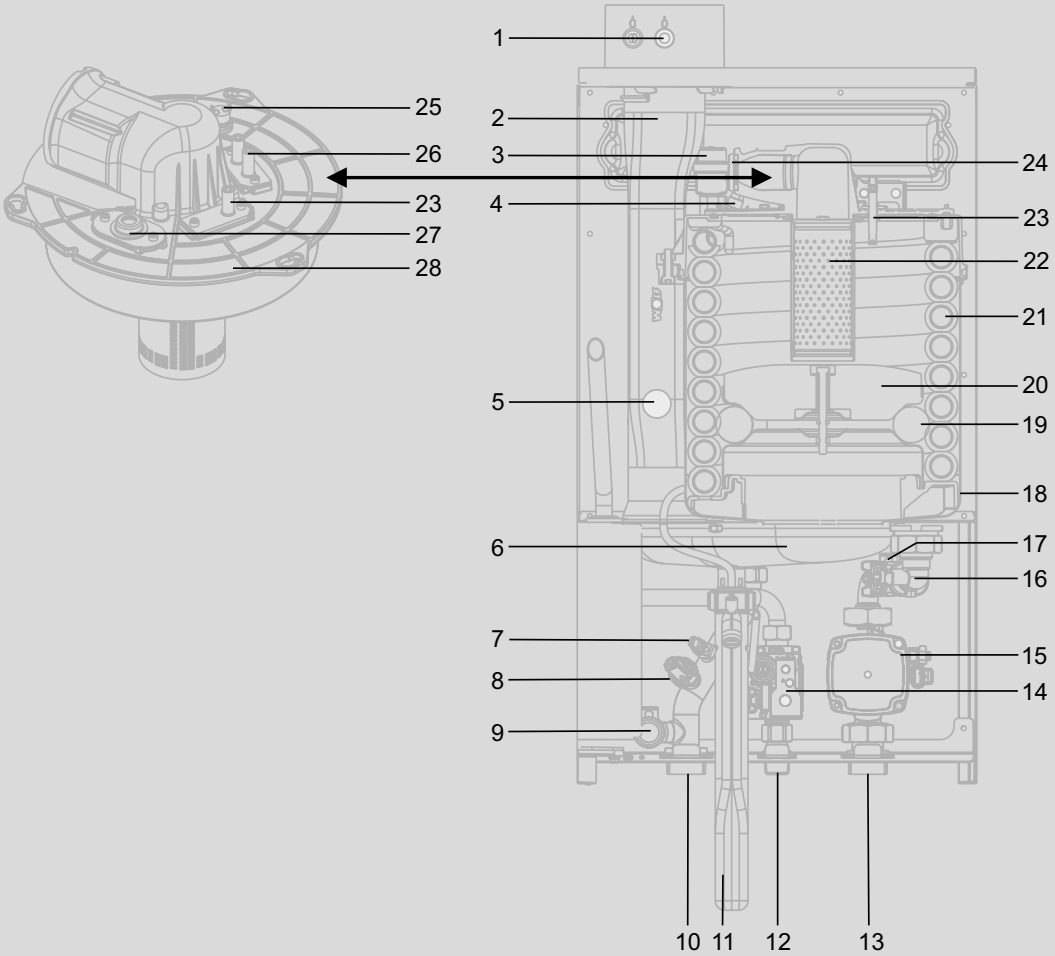

1 Geräteanschluss mit Abgas-Messöffnung
2 Abgasrohr
3 Schnellentlüfter
4 Sicherheitstemperaturbegrenzer eSTB
5 Abgastemperaturfühler
6 Edelstahl-Kondensatwanne
7 Kesseltemperaturfühler
8 Drucksensor
9 Anschluss Sicherheitsventil
10 Heizungsvorlauf
11 Kondenswassersiphon
12 Gaszuleitung
13 Heizungsrücklauf
14 Gaskombiventil
15 Heizkreispumpe modulierend
16 Rücklauftemperaturfühler
17 Durchflusssensor
18 Agassammler
19 Isolierring Verdränger
20 Verdrängerkörper
21 Heizwasserwärmetauscher
22 Brenner
23 Ionisationselektrode
24 Rückstromverhinderer
25 Brennkammerdeckel STB
26 Zündelektrode
27 Schauglas
28 Brennkammerdeckel

TECHNISCHE DATEN	**CGB-2**	**38**	**55**
Energieeffizienzklasse Raumheizung		A	A
Nennwärmeleistung bei 80/60°C	kW	34,9	51,1
Nennwärmeleistung bei 50/30°C	kW	38	55
Nennwärmebelastung	kW	36,4	53,3
Kleinste Wärmeleistung (modulierend) bei 80/60°C	kW	5,3/6,7 [1]	7,8/9,8 [1]
Kleinste Wärmeleistung (modulierend) bei 50/30°C	kW	6,3/7,6 [1]	9,2/11,0 [1]
Kleinste Wärmebelastung (modulierend)	kW	6,3/7,3 [1]	9,1/10,5 [1]
Heizungsvorlaufanschluss	G	1 ¼"	1 ¼"
Heizungsrücklaufanschluss	G	1 ¼"	1 ¼"
Abwasseranschluss (Kondensat)		1"	1"
Gasanschluss	R	¾"	¾"
Luft-/Abgasrohranschluss	mm	80/125	80/125
Abmessungen:			
Tiefe		412 mm	
Breite		440 mm	
Höhe		790 mm	
Luft-/Abgasführung	Typ	B23, B33, C13(x), C33(x), C53, C53(x),C63(x), C83(x), C93(x)	
Gas-Kategorie	DE / AU	II_{2ELL3P} , II_{2N3P}	
Gasanschlusswert:			
Erdgas E/H (Hi=9,5kWh/m³=34,2MJ/m³)	m³/h	3,83	5,61
Erdgas LL (Hi=8,6kWh/m³=31,0MJ/m³)	m³/h	4,23	6,2
Flüssiggas P (Hi=12,8kWh/kg=46,1MJ/kg)	kg/h	2,84	4,16
Gasanschlussdruck Erdgas (min-max zulässig)	mbar	20 (17-25)	
Gasanschlussdruck Flüssiggas (min-max zulässig)	mbar	50 (42,5-57,5)	
Wirkungsgrad bei Nennlast bei 80/60°C (Hi/Hs)	%	98/86	98/88
Wirkungsgrad bei 30% Teillast und TR=30°C (Hi/Hs)	%	110/99	110/99
Vorlauftemperatur Werkseinstellung	°C	75	
Vorlauftemperatur bis ca.	°C	90	
max. Gesamtüberdruck	bar/MPa	6,0/0,6	
max. Restförderhöhe f. Heizkreis Hocheffizienzpumpe (EEI ≤ 0,20):			
1600 l/h Fördermenge (38kW bei Δt=20K)	mbar	630	
2360 l/h Fördermenge (55kW bei Δt=20K)	mbar	300	
Warmwasserinhalt des Heizwasserwärmetauschers	Ltr.	2,7	
Abgastemperatur 80/60-50/30 bei Qmax	°C	62-49	72-57
Abgastemperatur 80/60-50/30 bei Qmin	°C	59-37	60-37
Abgasmassenstrom bei Qmax	g/s	17,5	25,6
Abgasmassenstrom bei Qmin	g/s	3,0	4,4
verfügbarer Förderdruck des Gasgebläses bei Qmax	Pa	159	164
verfügbarer Förderdruck des Gasgebläses bei Qmin	Pa	7(10)*	
NOx-Klasse		6	
Kondenswassermenge bei 40/30°C	Ltr./h	ca. 2,7	ca. 3,4
pH Wert des Kondensats		ca. 2,8	
Elektrische Leistungsaufnahme Standby	W	3	
Elektrische Leistungsaufnahme maximal	W	135	160
Schutzart	IP	IPX4D	
Elektroanschluss/Absicherung		230V / 50Hz	
Gesamtgewicht	kg	47	

* manuelle Einstellung Abgaslängenanpassung

[1] Erdgas/Flüssiggas (G31)

ABMESSUNGEN
+ Anschlussmaße

*] Maß bei Verwendung des WOLF Abgasanschlussadapters im Austauschfall

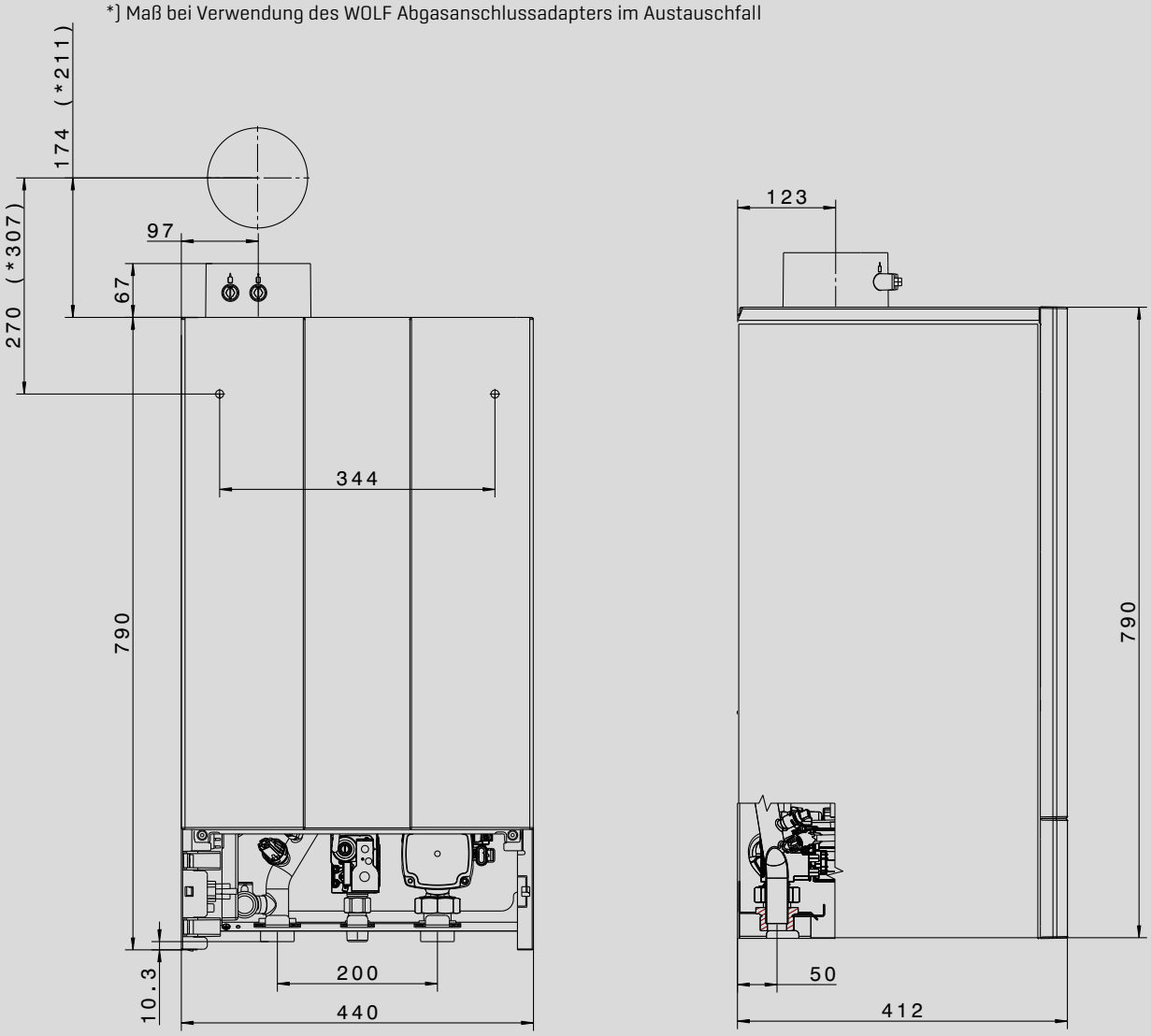

Vorderansicht

Unteransicht

Seitenansicht

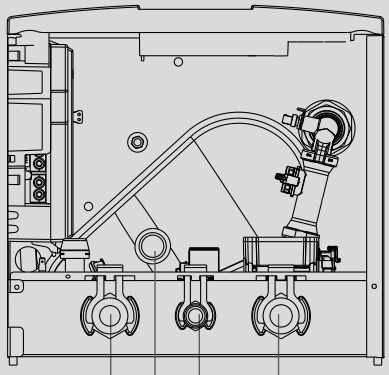

Heizungsrücklauf G1 ¼

Gasanschluss R¾

Kondensatablauf

Heizungsvorlauf G1 ¼

Für den Betrieb eines Gasbrennwertgerätes CGB-2 muss entweder ein Anzeigemodul AM oder ein Bedienmodul BM-2 verwendet werden.

AM oder BM-2

Das AM dient nur als Anzeigemodul für den Wärmeerzeuger. Es können gerätespezifische Parameter und Werte parametriert bzw. angezeigt werden.

Anzeigemodul AM

- Anzeigemodul für den Wärmeerzeuger
- nur notwendig wenn BM-2 als Fernbedienung genutzt wird oder in einer Kaskadenschaltung / Hybridanwendung
- Bedienung durch Drehgeber mit Tastfunktion
- 4 Schnellstarttasten für häufig benutzte Funktionen
- LC-Display mit Hintergrundbeleuchtung
- AM ist immer im Wärmeerzeuger

Bedienmodul BM-2

- in schwarz und weiß
- witterungsgeführte Vorlauftemperatur
- Zeitprogramme für Heizen, Warmwasser und Zirkulation
- 3,5" Farbdisplay
- einfache Menüführung durch Klartextanzeige
- Bedienung durch Drehgeber mit Tastfunktion
- 4 Funktionstasten für häufig benutzte Funktionen
- microSD Kartenslot für Softwareupdate
- Montage wahlweise in Regelung des Wärmeerzeugers oder in Wandsockel als Fernbedienung
- bei Mehrkreisanlagen nur ein Bedienmodul notwendig
- erweiterbar mit Mischermodul MM-2 (max. bis zu 7 Mischerkreise)
- BM-2 als Fernbedienung für Lüftungsgerät CWL Excellent einsetzbar (Eine Bedieneinheit für Heizung und Lüftung)

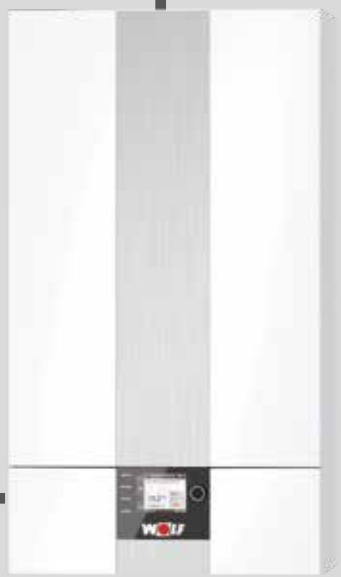

2-Draht eBus-Verbindung

Anzeigemodul AM oder Bedienmodul BM-2 zwingend erforderlich

Bedienmodul BM-2 in schwarz und weiß, (wenn BM-2 im Wärmeerzeuger, maximal 6 zusätzliche Fernbedienungen möglich)

2-Draht eBus-Verbindung

Mischermodul MM-2

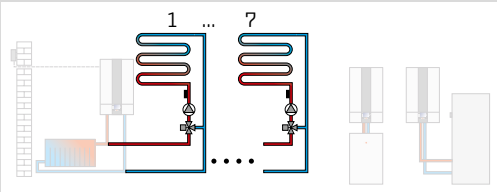

- Erweiterungsmodul zur Regelung eines Mischerkreises
- witterungsgeführte Vorlauftemperaturregelung
- einfache Konfiguration des Reglers durch Auswahl von vordefinierten Anlagenvarianten
- Bedienmodul BM-2 mit Wandsockel als Fernbedienung erweiterbar
- Rast 5 Anschlusstechnik
- inkl. Vorlauftemperaturfühler

Solarmodul SM1-2

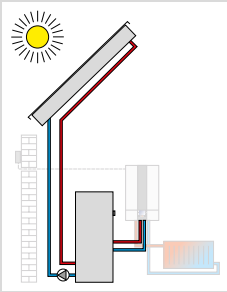

- Erweiterungsmodul zur Regelung eines Solarkreises inkl. Kollektortemperaturfühler, Speichertemperaturfühler und Tauchhülsen
- in Verbindung mit WOLF-Wärmeerzeugern höhere Energieeinsparung durch intelligente Speichernachladung, d.h. Sperrung der Speichernachladung bei genügend hohem Solarertrag
- Wärmemengenerfassung mit externem Wärmemengenzähler
- Funktionskontrolle für Volumenstrom und Schwerkraftbremse
- Temperaturdifferenz-Regelung für einen Wärmeabnehmer
- Speichermaximaltemperaturbegrenzung
- Anzeige der Soll- und Istwerte im Bedienmodul BM-2
- integrierter Betriebsstundenzähler
- eBus-Schnittstelle mit automatischem Energiemanagement
- Rast 5 Anschlusstechnik
- bei CSZ-2 bereits im Lieferumfang enthalten

Solarmodul SM2-2

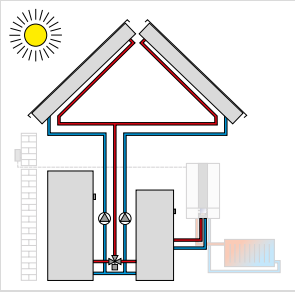

- Erweiterungsmodul zur Regelung einer Solaranlage mit bis zu 2 Speichern und 2 Kollektorfeldern, inkl. 1 Kollektorfühler, 1 Speicherfühler jeweils mit Tauchhülse
- einfache Konfiguration des Reglers durch Auswahl von vordefinierten Anlagenvarianten
- in Verbindung mit WOLF-Wärmeerzeugern höhere Energieeinsparung durch intelligente Speichernachladung, d.h. Sperrung der Speichernachladung bei genügend hohem Solarertrag
- Wärmemengenerfassung mit externem Wärmemengenzähler für alle Konfigurationen
- Auswahl der Speicherbetriebsart
- Anzeige der Soll- und Istwerte im Bedienmodul BM-2
- eBus-Schnittstelle mit automatischem Energiemanagement
- Rast 5 Anschlusstechnik

Kaskadenmodul KM-2

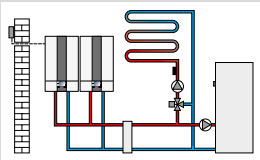

- Erweiterungsmodul zur Regelung von Anlagen mit hydraulischer Weiche oder Kaskadenansteuerung
- einsetzbar für Gas-Brennwertgeräte (5 Geräte)
- einfache Konfiguration des Reglers durch Auswahl von vordefinierten Anlagenvarianten
- Ansteuerung eines Mischerkreises
- Bedienmodul BM-2 einclipsbar, mit Wandsockel als Fernbedienung erweiterbar
- 0-10V-Eingang für GLT-Anlagen, Störmeldeausgang 230V
- eBus-Schnittstelle mit automatischem Energiemanagement
- Rast 5 Anschlusstechnik

2-Draht eBus-Verbindung

Raummodul RM-2
4 in 1: Automatische Erkennung der Funktion anhand von Anlagenkomponenten:
- Raumtemperaturregler mit Tages-/Wochenprogramm
- Fernbedienung für Wohnraumlüftung CWL Excellent / CWL 2 (gleichzeitig neben Raumtemperaturregelung)
- Fernbedienung aller Heiz- oder Mischerkreise (mit BM/BM-2 im System)
- Fernbedienung für bis zu 7 einzelne Heizkreise mit mehreren RM-2 (mit BM/BM-2 im System)

- Beleuchteter Touchscreen
- Integrierter Raumtemperaturfühler
- Anschluss per eBus-Schnittstelle
- Viele Funktionen: Urlaubsmodus, Störungsmeldungen,Temperaturanzeigen etc.
- Kompatibel mit WOLF Smartset

Analoge Fernbedienung AFB
- einfache WRS-Fernbedienung für Heiz- und Mischerkreise
- jeder Heizkreis kann mit einer Fernbedienung separat bedient werden
- integrierter Raumtemperaturfühler
- Einstellung Temperatur- und Programmwahl über Drehschalter
- nur in Verbindung mit Bedienmodul BM-2

ISM8i Ethernet-Schnittstellenmodul
Schnittstellenmodul mit offengelegtem TCP/IP-Protokoll zur systemunabhängigen Einbindung von WOLF-Heiz- und Lüftungsgeräten.

KNX-Schnittstellen-Set
Schnittstellen-Set zur Einbindung von WOLF-Wärmeerzeugern in ein KNX Netzwerk

bestehend aus:
Schnittstellenmodul ISM8i, KNX-IP-BAOS Modul,
Montage-/Bedienungsanleitung, Netzwerkkabel

EA-Modul
Erweiterungsmodul für je 2 parametrierbare Ein- und Ausgänge

2-Draht eBus-Verbindung

WOLF LINK HOME
LAN / WLAN-Schnittstelle für den Zugriff über Internet oder ein lokales Netzwerk auf die Regelung. Bedienung über IOS, Android oder WOLF-Portal. Einbau in die Geräteregelung.

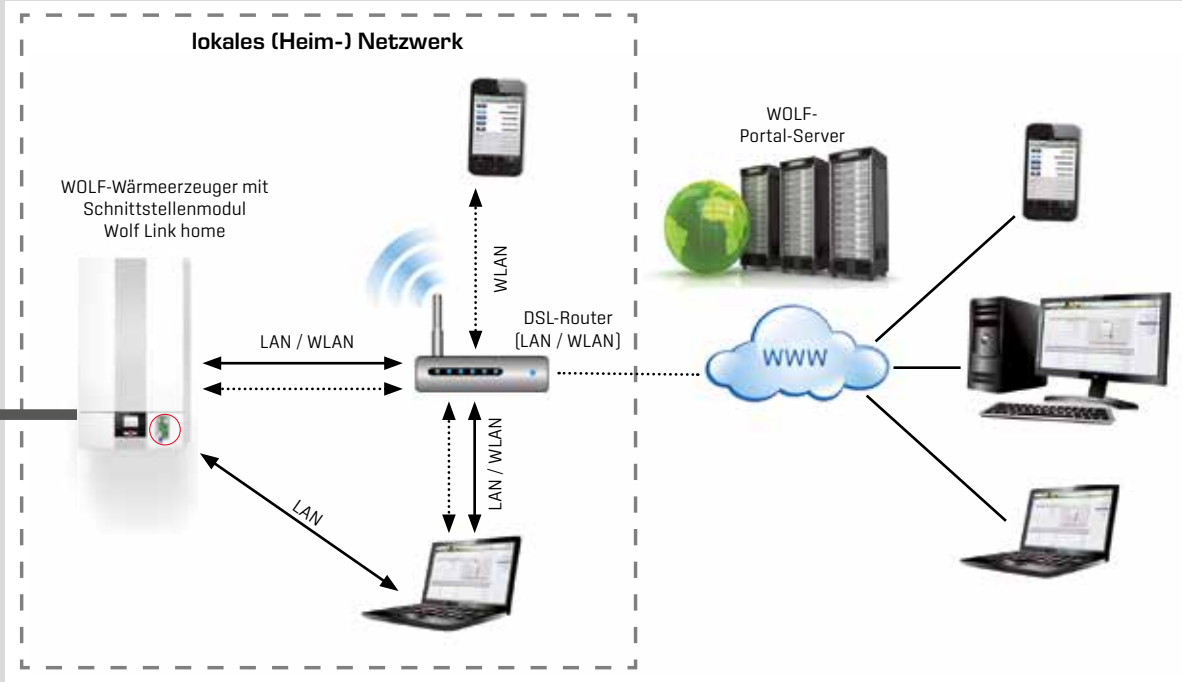

Wolf Link home ermöglicht die Einbindung von WOLF-Wärmeerzeugern in das Smart Home System von „wibutler". In Kombination mit den Raumfühlern und Raumthermostaten des Smart Home Systemanbieters ermöglicht das Set eine bedarfsgeführte Einzelraumregelung über die Vorlauftemperaturadaption anhand des tatsächlichen Wärmebedarfs der Bewohner und der Gegebenheiten des Hauses.
Gleichzeitig ermöglicht das Smarthome-Set dem Fachhandwerker über das WOLF-Internet-Portal Fernwartung und Diagnose.

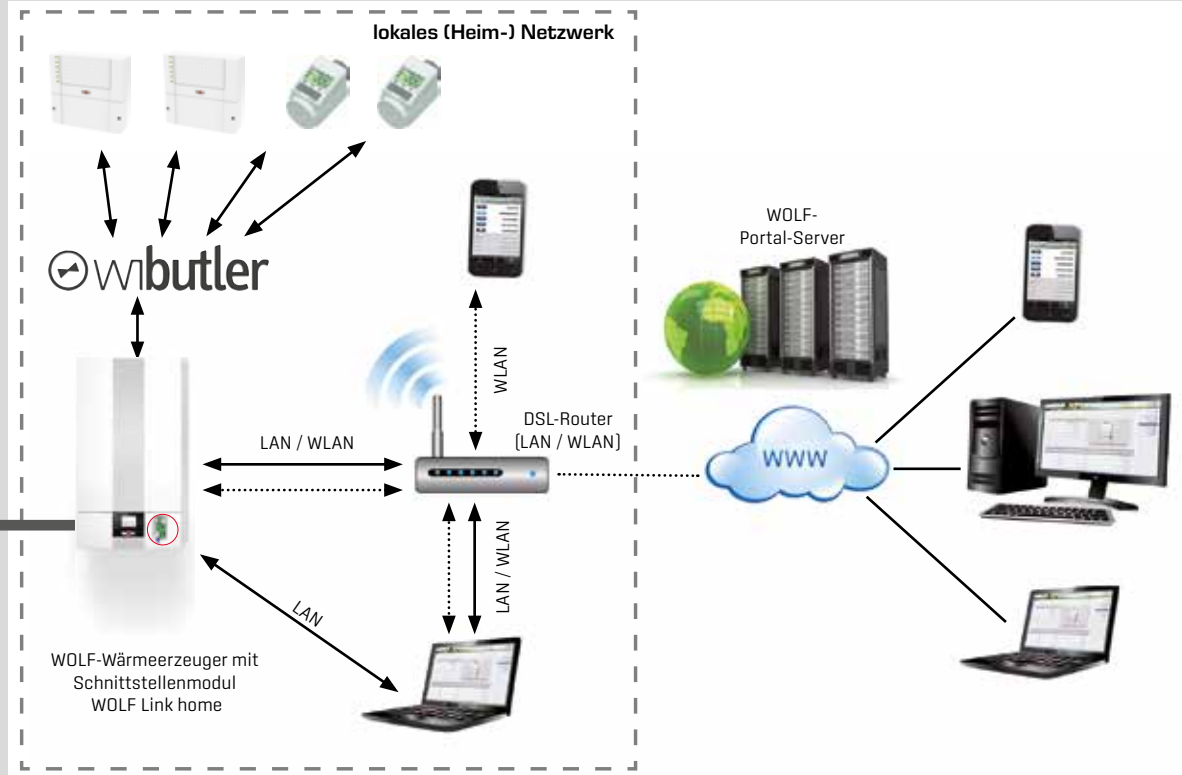

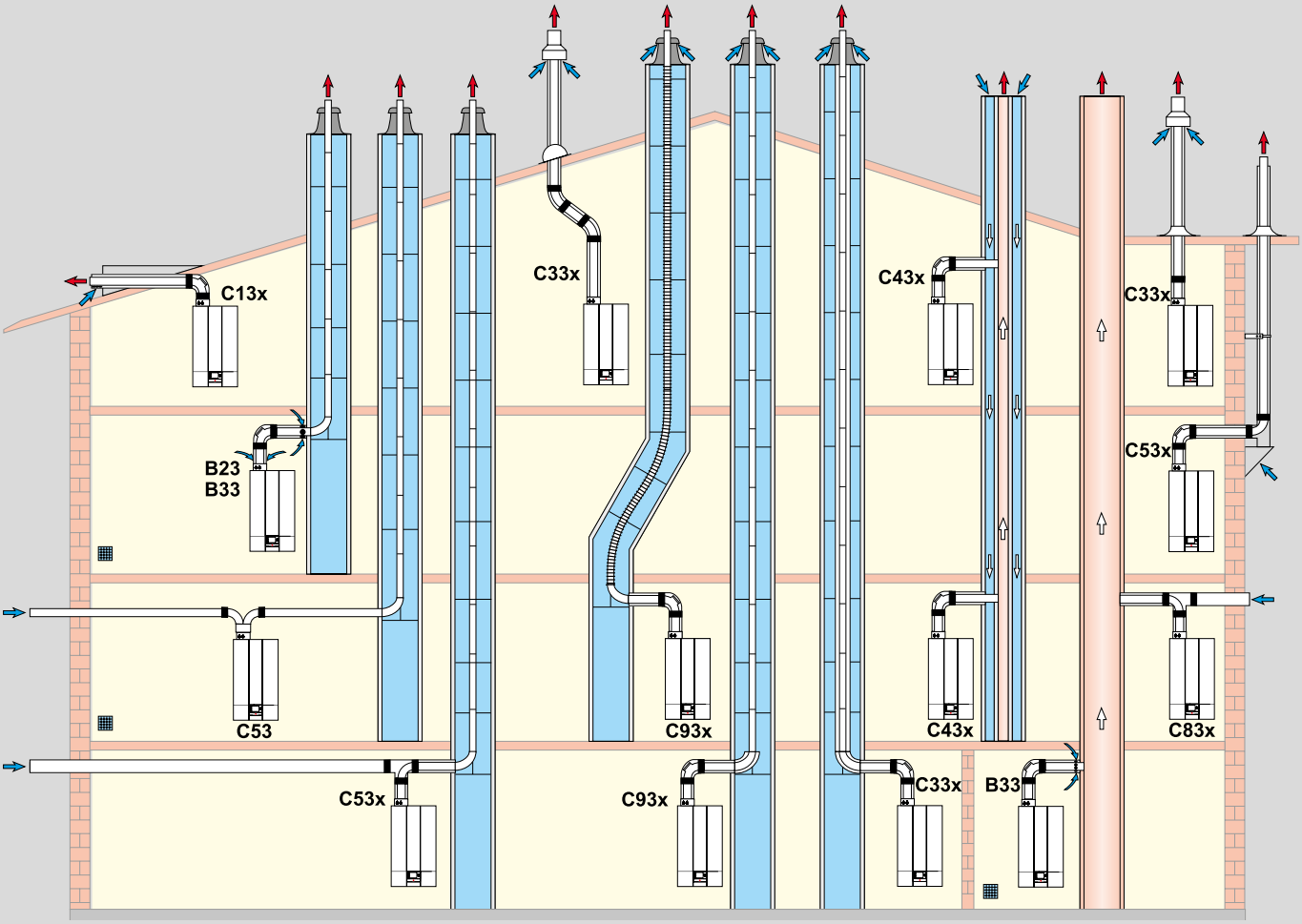

Belüftung bei B23, B33, C53 vorsehen

LUFT-/ABGASFÜHRUNG FÜR GASBRENNWERTGERÄTE CGB-2-38/55

Ausführungsvarianten

Art			Maximallänge [1) 2)] [m] CGB-2-38	CGB-2-55
B23	Abgasleitung im Schacht und Verbrennungsluft direkt über Gerät (raumluftabhängig)	DN80	39	17
		DN100	50	50
B33	Abgasleitung im Schacht mit waagerechter konzentrischer Anschlussleitung (raumluftabhängig)	DN80	35	13
		DN110	50	50
B33	Anschluss an feuchteunempfindlichen Abgasschornstein mit waagerechter konzentrischer Anschlussleitung (raumluftabhängig)		Berechnung nach EN 13384 (LAS-Hersteller)	
C13x[4)]	waagerechte Dachdurchführung durch Schrägdach, (raumluftunabhängig - Dachgaube bauseits)	DN80/125	15[3)]	6[3)]
		DN110/160	50[3)]	29[3)]
C33x	senkrechte konzentrische Dachdurchführung durch Schrägdach oder Flachdach, senkrechte konzentrische Luft-/Abgasführung für Schachteinbau, (raumluftunabhängig) **ohne** Verbindungsstück	DN80/125	19	9
		DN110/160	39	36
C33x	senkrechte konzentrische Dachdurchführung durch Schrägdach oder Flachdach, senkrechte konzentrische Luft-/Abgasführung für Schachteinbau, (raumluftunabhängig) **mit** Verbindungsstück	DN80/125 flexibel	11	5
C53	Anschluss an Abgasleitung im Schacht und Zuluftleitung durch Außenwand (raumluftunabhängig)	DN80	34	14
		DN110	50	50
C53x	Anschluss an Abgasleitung an der Fassade (raumluftunabhängig) Verbrennungsluftansaug über Außenwand	DN80	34	14
		DN110	50	50
C63x	Anschluss an Abgasleitung an der Fassade (raumluftunabhängig)		Berechnung nach EN 13384 (LAS-Hersteller)	
C83x	Anschluss konzentrisch an feuchteunempfindlichen Abgasschornstein und Verbrennungsluft durch Außenwand (raumluftunabhängig)		Berechnung nach EN 13384 (LAS-Hersteller)	
C93x[5)]	senkrechte Abgasleitung für den Schachteinbau mit waagerechter konzentrischer Anschlussleitung	DN80/125	27	11
		DN110/160	41	41
C93x[5)]	senkrechte Abgasleitung für den Schachteinbau mit waagerechter konzentrischer Anschlussleitung	DN80/125 flexibel	20	8
		DN110/160 flexibel	32[6)]	32[6)]

1) Verfügbarer Förderdruck des Ventilators: CGB-2-38: 20-159 Pa, CGB-2-55: 20-164 Pa (Maximallänge entspricht Gesamtlänge vom Wärmeerzeuger bis zur Abgasmündung)
2) Zur Berechnung der Rohrlänge siehe Abschnitt Berechnung der Luft-/Abgasführungslänge siehe Betriebsanleitung für die Fachkraft
3) in Deutschland nur bis 11KW, bzw. 28KW Warmwasserbereitung
4) Berechnung ausschließlich in Volllast (wegen Winddruck 25Pa)
5) Schachtrauhigkeit: 2mm, quadratisch 2cm Ringspalt, rund 3cm Ringspalt
6) max. 30m vertikale flexible Abgasleitung (Systemgrenze)

Hinweis: Die Systeme C33x und C83x sind auch für die Aufstellung in Garagen geeignet.

Die Berechung erfolgte unter Berücksichtigung der Druckbedingungen (Geodätische Höhe: 325m).

Die Montagebeispiele sind ggf. an die bau- und länderrechtlichen Vorschriften anzupassen. Fragen zur Installation, insbesondere zum Einbau von Revisionsteilen und Zuluftöffnungen (Belüftung über 50kW generell erforderlich), sind vor der Installation mit dem zuständigen Bezirksschornsteinfeger zu klären.

Die Längenangaben beziehen sich auf die konzentrische Luft-/Abgasführung und Abgasleitungen und nur auf original WOLF-Teile.

Die Luft-/Abgassysteme DN60/100, DN80/125 und DN110/160 sind mit den WOLF-Gasbrennwertgeräten systemzertifiziert.

Folgende Luft-/Abgasleitungen oder Abgasleitungen mit der Zulassung CE-0036-CPD-9169003 dürfen eingesetzt werden:
- Abgasleitung DN60, DN80, DN110, DN125 und DN160
- Konzentrische Luft-/Abgasführung DN60/100, DN80/125 und DN110/160
- Konzentrische Luft-/Abgasführung (an der Fassade) DN80/125
- Abgasleitung flexibel DN60, DN80 und DN 110

Die erforderlichen Kennzeichnungsschilder liegen dem jeweiligen WOLF-Zubehör bei.
Dem Zubehör beiliegende Montagehinweise sind zusätzlich zu beachten.

Berechnung der Luft-/ Abgasführungslänge
Die errechnete Länge der Luft-/ Abgasführung oder Abgasleitung setzt sich zusammen aus der geraden Rohrlänge und der Länge der Rohrbögen.
Beispiel:
Gerades Luft-/ Abgasrohr Länge = 1,5 m
Bogen 87° = 2,0 m
2 x 45° Bogen = 2 x 1,2 m
L = 1,5 m + 1 x 2,0 m + 2 x 1,2 m
L = 5,9 m

Bogen	Bauart	rechnerische Länge [m]
30°	einwandig	0,4
45°	einwandig	0,6
87°	einwandig	1,0
30°	konzentrisch	0,7
45°	konzentrisch	1,2
87°	konzentrisch	2,0

CGB-2 Gasbrennwerttherme für Heizen

Geprüft nach EG-Richtlinien und DIN EN 483 für Heizungsanlagen nach DIN EN 12828 mit Vorlauftemperaturen bis 90°C und max. 6 bar zulässigem Betriebsdruck, geeignet für gleitend abgesenkten Betrieb bis auf Raumtemperatur; Leistung modulierend geregelt, Vormischbrenner geeignet für Erdgas E, LL oder Flüssiggas, geschlossene Brennkammer für raumluftabhängigen und raumluftunabhängigen Betrieb.

Regelung mit Gasfeuerungsautomat, elektronischer Zündung und Ionisations-Flammenüberwachung, drehzahlgeregelter Ventilator.

Verkleidung weiß RAL 9016 pulverbeschichtet.

Zubehör	**CGB-2-38**	**CGB-2-55**
Regelungszubehör		
Anzeigemodul AM	○	○
Bedienmodul BM-2	○	○
Wandsockel	○	○
Raummodul RM-2	○	○
Analoge Fernbedienung AFB	○	○
Mischermodul MM-2	○	○
Solarmodul SM1-2	○	○
Solarmodul SM2-2	○	○
Kaskadenmodul KM-2	○	○
Wärmemengenzähler-Set zur Solarertragsmessung	○	○
WOLF Link home / pro - LAN/WLAN-Schnittstellenmodul inkl. PC-Software	○	○

● Im Lieferumfang enthalten
○ mögliches Zubehör

Zubehör	**CGB-2-38**	**CGB-2-55**
Hydraulisches Zubehör		
Anschluss-Set für Aufputzmontagen	○	○
Externes Sicherheitsventil ¾" IG bis 3 bar	○	○
Internes Sicherheitsventil 3 bar zum Einbau im Gerät	○	○
Internes Sicherheitsventil 6 bar zum Einbau im Gerät	○	○
Ablauftrichter R1" mit Siphon und Rosette, Kunststoff grau	○	○
Schlammabscheider, vertikal	○	○
Schlammabscheider, drehbar	○	○
Mikroblasenabscheider	○	○
Hydraulische Weiche bis 4,5 m^3/h	○	○
Plattenwärmetauscher aus Edelstahl zur Systemtrennung	○	○
Heizkreis-Anschluss-Set, erweiterbar	○	○
Anschlussset Überströmbrücke	○	○
3-Wege Umschaltventil 230 V, Anschlusskabel, Anschlüsse 1" IG, kvs = 12	○	○
Umschaltventil-Motor 230 V für den unkomplizierten Austausch einer CGB-35/50	○	○
Luft-/Abgasführung		
Abgas-Anschlussadapter für den unkomplizierten Austausch einer CGB-35/50	○	○
Gasanschluss-Zubehör		
Gaskugelhahn Eck- oder Durchgangsform, verchromt, mit thermischer Absperreinrichtung	○	○
Gasartumrüst-Sätze für LL und Flüssiggas	○	○

● Im Lieferumfang enthalten
○ mögliches Zubehör

Direkter Austausch CGB-35/50, einfach erklärt - leicht gemacht:

- 1:1 Anschlusskompatibel mit dem Abgas-Anschlussadapter
  Der Austausch älterer Abgassysteme wird allerdings empfohlen

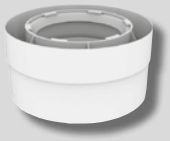

- Anlage absichern (Option 1):
  Externes Sicherheitsventil am neuen Heizkreis-Anschlussset anbringen - Montageort einfach zugänglich

- Anlage absichern (Option 2):
  Internes Sicherheitsventil in der Gasbrennwerttherme am Vorlauf anschließen - Austausch möglich, ohne viel Heizwasser abzulassen

- Am neuen erweiterbaren Heizkreis-Anschlusssets kann zusätzlich zum Sicherheitsventil ein Ausdehnungsgefäß angeschlossen werden sowie eine separate Überströmbrücke (im Sanierungsfall, falls kein Platz für eine hydraulische Weiche vorhanden ist).

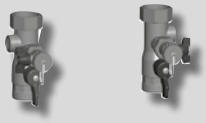

- 24V-Motor <u>und</u> 24V-Kabel des CGB-35/50-Umschaltventils sind nicht mit CGB-2 kompatibel
  Empfohlen wird das neue 3-Wege Umschaltventil.

- Bei einer erschwerten Umrüstung kann unkompliziert der vorhandene Motor durch den 230V Motor getauscht werden ohne Heizungswasser abzulassen

- Der Sammlertemperaturfühler einer Weiche ist direkt am Gerät anschließbar - kein Kaskadenmodul nötig
- Eine Wasseraufbereitung unter Einhaltung der Grenzwerte ist durchzuführen
- Zusätzlich zu diesen Hinweisen ist der Montageanleitung Folge zu leisten

NOTIZEN

Händleradresse

WOLF GMBH / POSTFACH 1380 / D-84048 MAINBURG / TEL. +49.0.87 51 74-0 / FAX +49.0.87 51 74-16 00 / www.WOLF.eu

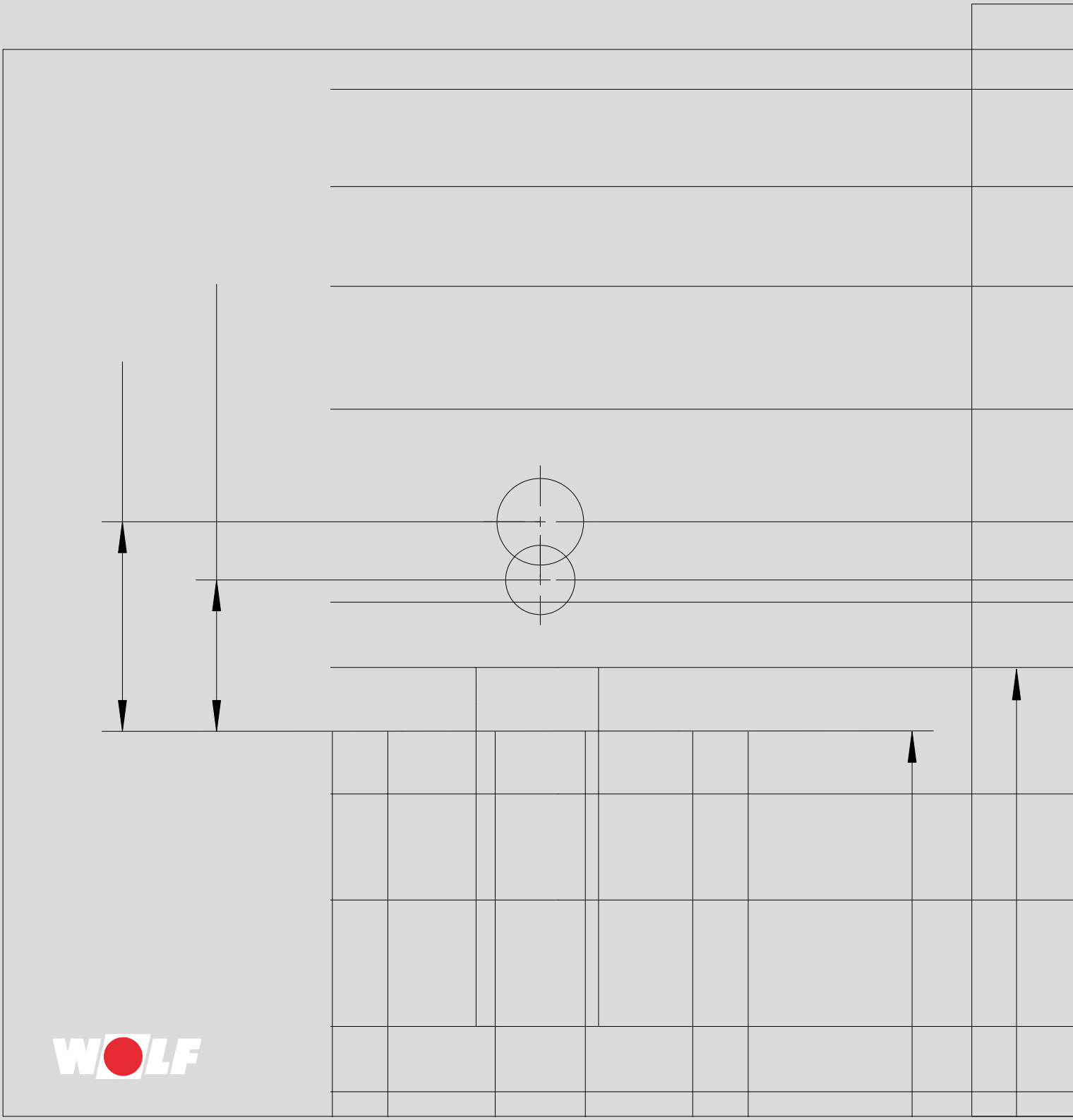

Art.Nr. 4801690 DE 2020/04